Руководство по эксплуатации

МОДУЛЬ УПРАВЛЕНИЯ RL-100



РУССКИЙ

1. ОПИСАНИЕ

Модуль предназначен для подключения и управления внешними осветительными устройствами. Управляющее устройство электрического действия. Управляющее устройство с независимым монтажом поверхностного монтажа, не электронное.

2. КОМПЛЕКТ ПОСТАВКИ

Модуль управления ..... 1 шт.
Инструкция ..... 1 шт.
Дюбель с шурупом ..... 4 шт.

3. ТЕХНИЧЕСКИЕ ХАРАКТЕРИСТИКИ

Напряжение питания ..... 24 В DC (18…30 В)
Ток потребления ..... 15 мА
Максимальный коммутируемый ток ..... 5 А
Максимальное коммутируемое напряжение 250 В AC/30 В DC
Тип контактов реле ..... нормально-открытый (NO)
нормально-закрытый (NC)
Тип действия 1.B
Номинальное импульсное напряжение ..... 4 кВ
Предохранитель ..... F 6,3 А/250 В
Степень защиты IP54
Степень загрязнения 2
Класс защиты II
Температура при испытании давлением шарика ..... 75 °С
Диапазон рабочих температур ..... –30…+65 °С

⚠ **Компания сохраняет за собой право вносить изменения в данную инструкцию и технические характеристики изделия без предварительного уведомления. Содержание данной инструкции не может являться основой для юридических претензий.**

4. УСТАНОВКА И ПОДКЛЮЧЕНИЕ

⚠ **Установка и подключение изделия должны выполняться квалифицированными специалистами, в соответствии с действующими нормативными документами с соблюдением мер безопасности.**

Перед выполнением любых подключений убедитесь, что автоматика, к которой подключается модуль управления RL-100, отключен от основной питающей сети и от аккумуляторных батарей, в случае их применения.

Перед монтажом модуля управления RL-100 необходимо выбрать место монтажа. Убедитесь, что выбранные места монтажа защищены от ударов, движущиеся части ворот или автоматики не задевают корпус модуля управления RL-100 и кабели подключений, а поверхности для установки достаточно прочные. Проведите предварительно к месту монтажа модуля управления RL-100 кабели.

При монтаже сначала следует закрепить корпус модуля управления RL-100 и выполнить электрические подключения (см. схему).

⚠ **В случае установки модуля управления RL-100 с открытой крышкой либо поврежденной изоляцией кабелей подключения возможно поражение электрическим током.**

Схема подключения — *рис.* 1.

Перед началом монтажа модуля управления RL-100, необходимо его разобрать, а затем монтировать в следующем порядке:

1. Установить основание (*рис.* 2).
2. Прикрутить среднюю часть корпуса модуля управления RL-100 (*рис.* 3).
3. Подключить провода и закрепить плату (*рис.* 4).
4. Закрыть крышку (*рис.* 5).

5. ХРАНЕНИЕ, ТРАНСПОРТИРОВКА, УТИЛИЗАЦИЯ

Хранение изделия должно осуществляться в упакованном виде в закрытых сухих помещениях, при температуре воздуха 0…+25 °С и относительной влажности воздуха не более 80%, при отсутствии в воздухе кислотных, щелочных и других агрессивных примесей. Нельзя допускать воздействия атмосферных осадков. Транспортировка может осуществляться всеми видами крытого наземного транспорта с исключением ударов и перемещений внутри транспортного средства.



Утилизация выполняется в соответствии с нормативными и правовыми актами по переработке и утилизации, действующие в стране потребителя. Изделие не содержит драгоценных металлов и веществ, представляющих опасность для жизни, здоровья людей и окружающей среды. Срок службы — 8 лет, но не более 150 000 циклов.

6. ГАРАНТИЙНЫЕ ОБЯЗАТЕЛЬСТВА

Гарантируется работоспособность изделия при соблюдении правил его хранения, транспортирования, монтажа и эксплуатации. Гарантийный срок эксплуатации составляет 3 года. В течение гарантийного срока неисправности, возникшие по вине Изготовителя, устраняются сервисной службой, осуществляющей гарантийное обслуживание.

Примечание: замененные по гарантии детали становятся собственностью сервисной службы, осуществлявшей ремонт изделия.

Гарантия на изделие не распространяется в случаях:
- нарушения правил эксплуатации и хранения изделия;
- переделки изделия лицами, не уполномоченными для выполнения этих работ, повреждения потребителем или третьими лицами конструкции изделия;
- повреждений изделия, вызванных попаданием внутрь воды;
- действия непреодолимой силы (пожары, удары молний, наводнения, землетрясения и другие стихийные бедствия);
- не предоставление заполненного руководства.

Информация о сервисных службах находится по адресу: http://www.alutech-group.com/feedback/service/

7. СВЕДЕНИЯ О СЕРТИФИКАЦИИ

Копии деклараций соответствия находятся по адресу: http://www.alutech-group.com/product/other/auto/DOCUMENTS/

Сделано в Китае
Джэдзян Хайланд Технолоджи Ко., Лтд.
Ляньшань хай-тэк индустриальный парк, Зона экономического развития Андзи, р-н Дыпу, г. Худжоу, провинция Джэдзян, Китай.
Тел.: 0572-5188912, факс: 0572-5188731

EAC

Керівництво з експлуатації

МОДУЛЬ УПРАВЛІННЯ RL-100



УКРАЇНСЬКА

1. ОПИС

Модуль призначений для підключення і управління зовнішніми освітлювальними приладами. Керуючий пристрій електричної дії. Керуючий пристрій з незалежним монтажем поверхневого монтажу, не електронний.

2. КОМПЛЕКТ ПОСТАВКИ

Модуль управління ..... 1 шт.
Інструкція ..... 1 шт.
Дюбель з шурупом ..... 4 шт.

3. ТЕХНІЧНІ ХАРАКТЕРИСТИКИ

Напруга живлення ..... 24 В DC (18…30 В)
Струм споживання ..... 15 мА
Максимальний комутований струм ..... 5 А
Максимальна комутована напруга ..... 250 В AC/30 В DC
Тип контактів реле ..... нормально-відкритий (NO)
нормально–закритий (NC)
Тип дії 1.B
Номінальна імпульсна напруга ..... 4 кВ
Запобіжник ..... F 6,3 А/250 В
Ступінь захисту IP54
Ступінь забруднення 2
Клас захисту II
Температура при випробуванні тиском кульки ..... 75 °С
Діапазон робочих температур ..... –30…+65 °С

⚠ **Компанія зберігає за собою право вносити зміни в дану інструкцію і технічні характеристики виробу без попереднього повідомлення. Зміст даної інструкції не може бути основою для юридичних претензій.**

4. ВСТАНОВЛЕННЯ ТА ПІДКЛЮЧЕННЯ

⚠ **Встановлення і підключення виробу повинні виконуватися кваліфікованими фахівцями, відповідно до діючих нормативних документів з дотриманням заходів безпеки.**

Перед виконанням будь-яких підключень переконайтеся, що автоматика, до якої підключається модуль управління RL-100, відключена від основної мережі живлення і від акумуляторних батарей, в разі їх застосування.

Перед монтажем модуля управління RL-100 необхідно вибрати місце монтажу. Переконайтеся, що вибрані місця монтажу захищені від ударів, рухомі частини воріт або автоматики не зачіпають корпус модуля управління RL-100 і кабелі підключень, а поверхні для установки досить міцні. Проведіть попередньо до місця монтажу модуля управління RL-100 кабелі.

При монтажі спочатку слід закріпити корпус модуля управління RL-100 і виконати електричні підключення (див. схему).

⚠ **У разі установки модуля управління RL-100 з відкритою кришкою або пошкодженою ізоляцією кабелів підключення можливе ураження електричним струмом.**

Схема підключення — *рис.* 1.

Перед початком монтажу модуля управління RL-100, необхідно його розібрати, а потім монтувати в наступному порядку:

1. Встановити основу (*рис.* 2).
2. Прикрутити середню частину корпусу модуля управління RL-100 (*рис.* 3).
3. Підключити дроти і закріпити плату (*рис.* 4).
4. Закрити кришку (*рис.* 5).

5. ЗБЕРІГАННЯ, ТРАНСПОРТУВАННЯ, УТИЛІЗАЦІЯ

Виріб зберігається в упакуванні в закритих сухих приміщеннях, при температурі повітря 0 ... + 25 °С і відносній вологості повітря не більше 80%, при відсутності в повітрі кислотних, лужних та інших агресивних домішок. Не можна допускати впливу атмосферних опадів. Транспортування може здійснюватися всіма видами критого наземного транспорту за виключенням ударів і переміщень усередині транспортного засобу.



Утилізація виконується відповідно до нормативних і правових актів з переробки і утилізації, що діють в країні споживача. Виріб не містить дорогоцінних металів і речовин, які становлять небезпеку для життя, здоров'я людей та навколишнього середовища. Термін служби — 8 років, але не більше 150 000 циклів.

6. ГАРАНТІЙНІ ЗОБОВ'ЯЗАННЯ

Гарантується працездатність виробу при дотриманні правил його зберігання, транспортування, монтажу та експлуатації. Гарантійний термін експлуатації становить 3 роки. Упродовж гарантійного терміну несправності, що виникли з вини Виробника, усуваються сервісною службою, що здійснює гарантійне обслуговування.

Примітка: гарантійна заміна деталей стають власністю сервісної служби, яка здійснювала ремонт виробу.

Гарантія на деталі не поширюється у випадках:
- порушення правил експлуатації і зберігання виробу;
- переробки вироби особами, не уповноваженими для виконання цих робіт, пошкодження споживачем або третіми особами конструкції виробу;
- пошкоджень виробу, викликаних попаданням всередину води;
- дії непереборної сили (пожежі, удари блискавок, повені, землетруси і інші стихійні лиха);
- не надання заповненого керівництва.

Інформація про сервісні служби знаходиться за адресою: http://www.alutech-group.com/feedback/service

7. ВІДОМОСТІ ПРО СЕРТИФІКАЦІЮ

Копії декларацій відповідності комплектів знаходяться за адресою: http://www.alutech-group.com/product/other/auto/DOCUMENTS/

Зроблено в Китаї
Виробник: Джедзян Хайланд Технолоджи Ко., Лтд.
Ляньшань хай-тек індустріальний парк, Зона економічного розвитку Андзі, р-н Дипу, м. Худжоу, провінція Джедзян, Китай.
Тел.: 0572-5188912, факс: 0572-5188731

Operating manual

CONTROL MODULE RL-100



ENGLISH

1. DESCRIPTION

The module is designed for connection and control of the outside lighting devices. Electrically operated control. Independently mounted control with surface mounting, non-electronic.

2. DELIVERY SCOPE

Control module	1 pc.
Manual	1 pc.
Dowel with screw	4 pcs.

3. TECHNICAL SPECIFICATIONS

Supply voltage	24 V DC (18…30 V)
Current consumption	15 mA
Max switching current	5 A
Max switching voltage	250 V AC/30 V DC
Relay contact type	Normally open (NO) Normally closed (NC)
Action type	1.B
Rated impulse voltage	4 kV
Safety cutoff	F 6,3 A/250 V
Ingress protection rating	IP54
Pollution level	2
Safety protection class	II
Temperature at ball pressure testing	75 °C
Operating temperature range	–30…+65 °C

⚠ **The Company reserves the right to make changes to this manual and the technical specifications of the product without prior notice. The content of this manual cannot serve the basis for legal claims.**

4. INSTALLATION AND CONNECTION

⚠ **Only qualified specialists can install and connect the product in compliance with the regulatory documentation in force and following the applicable safety procedures.**

Before making any connections, check that the automation to which RL-100 control module is connected is isolated from the mains and from the batteries in case of accidental activation.

Before installing RL-100 control module, choose where it should be located. Check that the selected mounting places are protected from impacts and the mounting surfaces are strong enough. Check that moving door parts or automation do not rub against the housing of RL-100 control module and connection cables. Lay the cables to the control module mounting place beforehand.

When mounting, fasten the housing first, then carry out electric connections (see diagram).

⚠ **If the control module RL-100 is installed with opened cover or damaged cable insulation, the risk of electrocution may occur.**

Connection diagram — *fig.* 1.

Before installation of the control module RL-100, disassemble it and install in the following order:

1. Mount the base (*fig.* 2).
2. Fasten the middle part of the module housing (*fig.* 3).
3. Connect the cables and fix the connection board (*fig.* 4).
4. Close the cover (*fig.* 5).

5. STORAGE, TRANSPORTATION AND DISPOSAL

Keep the packed product in dry premises at temperatures between 0…+25 °C and relative air humidity of no more than 80%. The air inside must not contain acidic, alkaline and other deleterious substances. Do not expose the product to precipitation. Transportation may be carried out by any roofed land vehicle fitted with load retention equipment and other means preventing damage of the packages.



Disposal is to be performed in accordance with the current waste processing and disposal regulations applicable in the country of the Customer. The product does not contain precious metals and substances that pose a threat to life, human health or the environment. Operation life is eight years, but no more than 150 000 operation cycles.

6. WARRANTY

The warranty on the operation capacity of the product is provided if storage, transportation and maintenance are carried out according to the set regulations. Warranty period is three years. Within the warranty period, the service department providing warranty maintenance eliminates malfunctions caused by the fault of the Manufacturer.

Note: the parts replaced under the warranty are considered the property of the service department that carried out the product repair.

The warranty does not apply in the following cases:

- violation of use and storage regulations;
- alterations performed by unauthorised persons, damage to the product caused by the Customer or third parties;
- damage caused by water ingression within the device;
- force majeure (fires, lightning strikes, floods, earthquakes and other natural disasters);
- failure to provide a complete operation manual.

For information about service providers go to: http://www.alutech-group.com/feedback/service/.

7. STATEMENT OF COMPLIANCE

Copies of declarations of compliance can be found at: http://www.alutech-group.com/product/other/auto/DOCUMENTS/

Made in China
Manufacturer: Zhejiang Hiland Technology Co., Ltd.
Liangshan Hi-tech Industrial Park, Anji Economic Development Zone, Dipu Subdistrict, Huzhou City, Zhejiang Province, China
Tel.: 0572-5188912, fax: 0572-5188731

CE

1

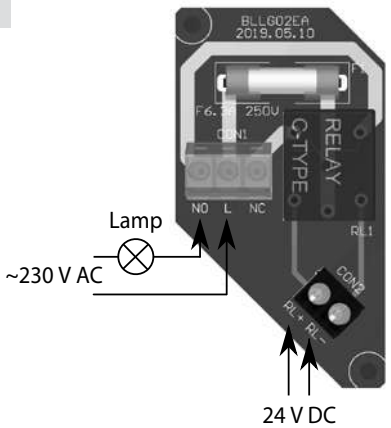

2

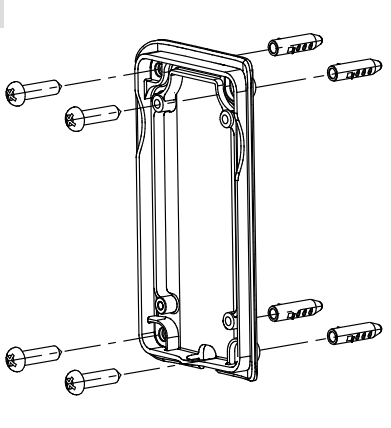

3

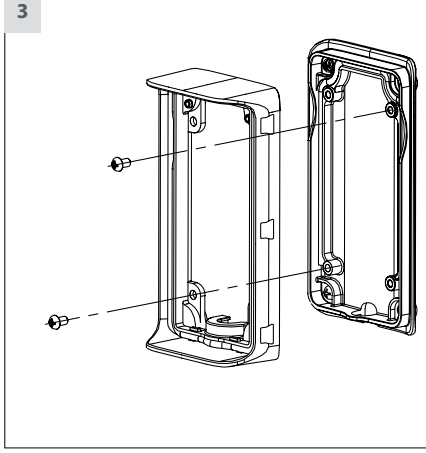

4

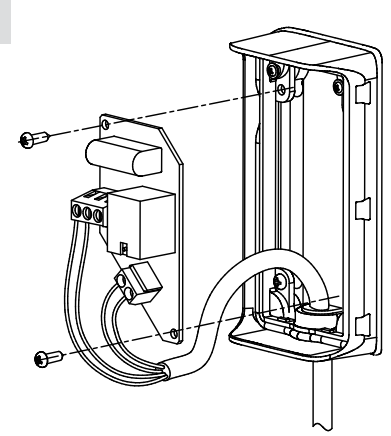

5

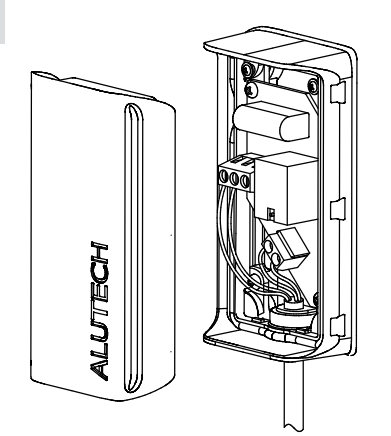

ALUTECH
DOOR SYSTEMS

Импортер в Республике Беларусь/
Уполномоченный представитель изготовителя:
ООО «Алютех Воротные Системы»,
Республика Беларусь, 220075, Минская обл.,
Минский р-н, СЭЗ «Минск», ул.Селицкого, 10,
тел. +375 (17) 330 11 00, +375 (17) 330 11 01

Імпортер в Республіці Білорусь/
Уповноважений представник виробника:
ТОВ «Алютех Воротні Системи»,
Республіка Білорусь, 220075, Мінска обл.,
Мінський р-н, СЕЗ «Мінськ», вул.Селіцкого, 10,
тел. +375 (17) 330 11 00, +375 (17) 330 11 01

Importer to the Republic of Belarus/
Authorised representative:
Alutech Systems s.r.o.,
348 02, Czech Republic, Bor u Tachova, CTPark Bor,
Nova Hospoda 19, D5-EXIT 128,
phone/ fax: +420 374 6340 01,
e-mail: info@cz.alutech-group.com