CAME

FA01514M4A

803XA-0360

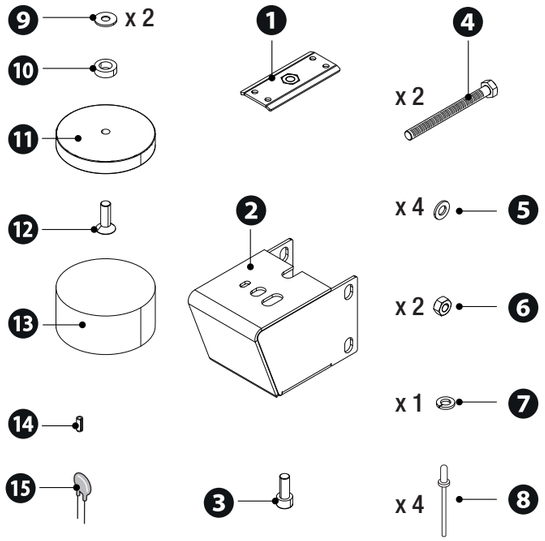

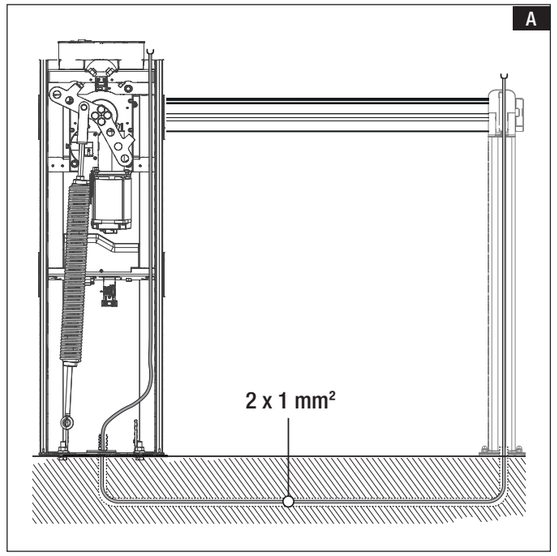

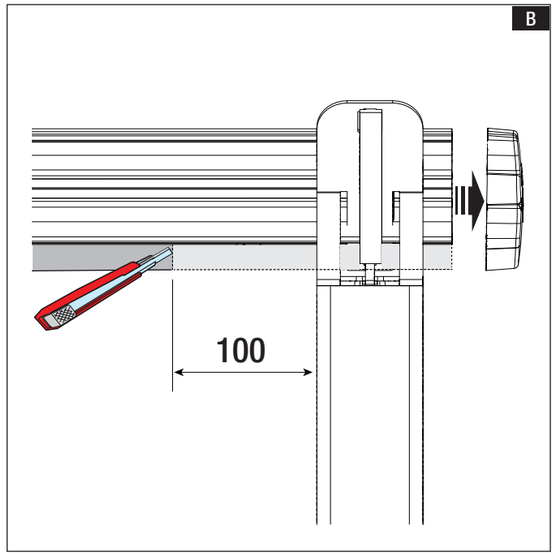

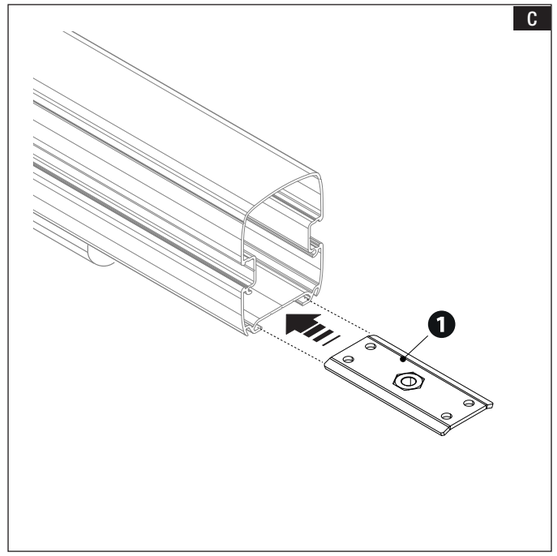

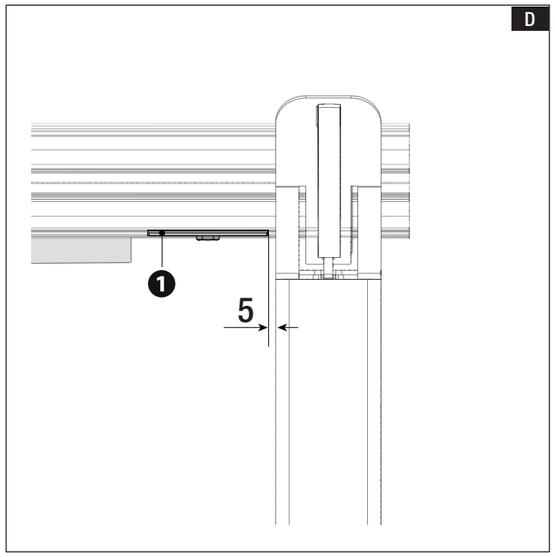

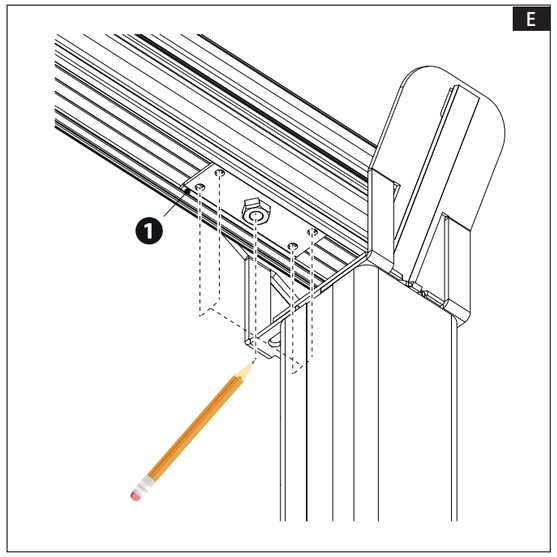

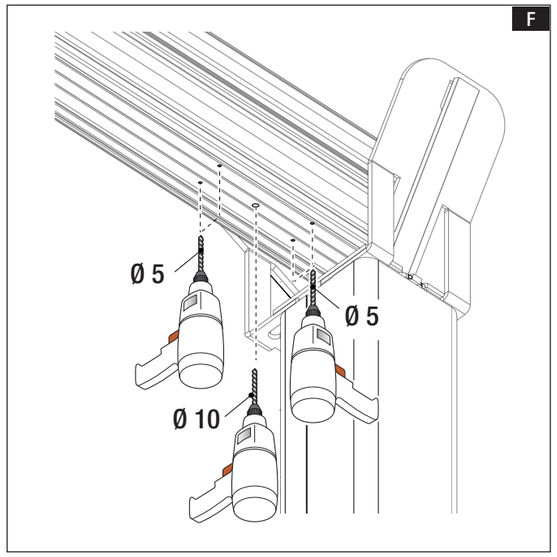

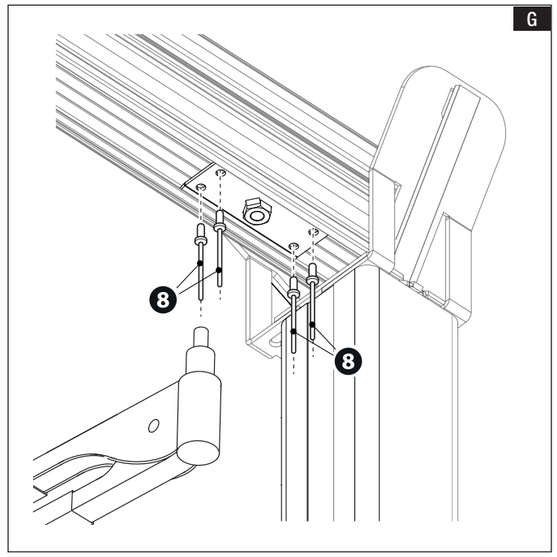

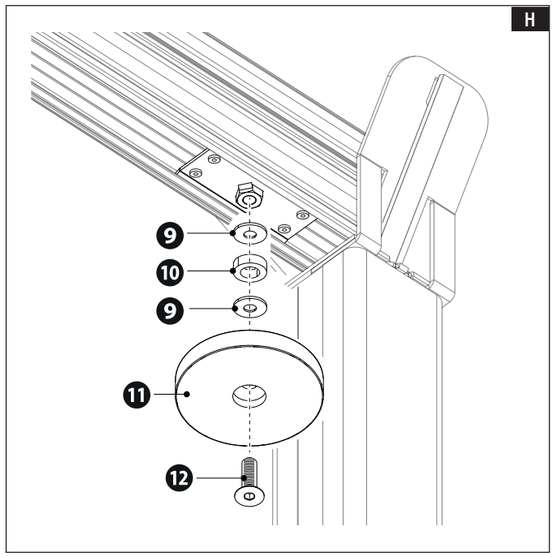

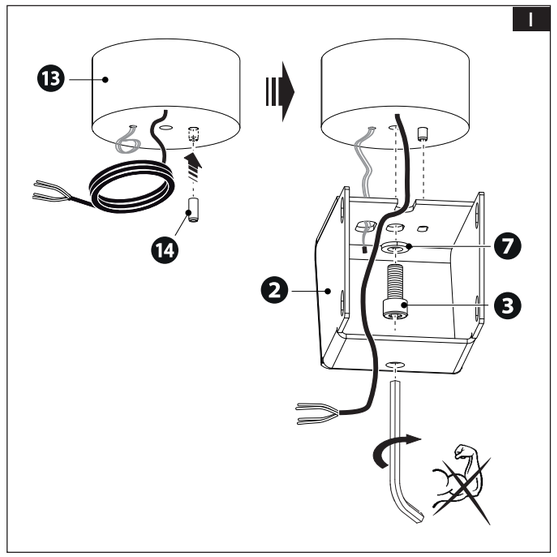

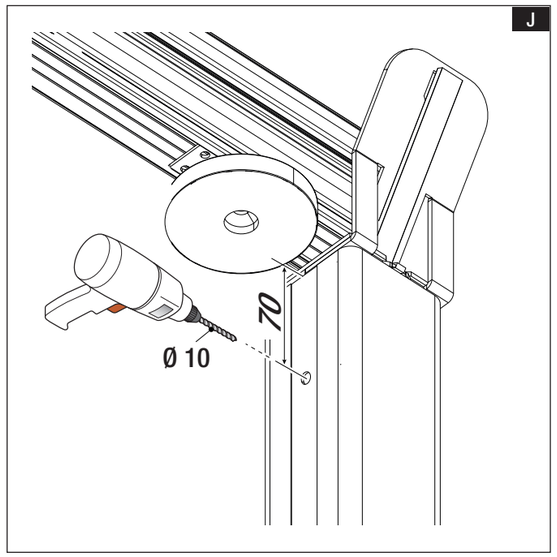

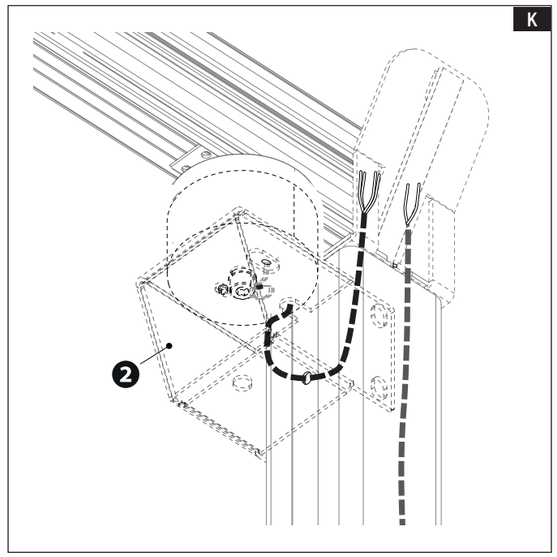

IT	Italiano
EN	English
FR	Français
RU	Русский

CAME S.P.A.
Via Martiri Della Libertà, 15
31030 - Dosson di Casier
Treviso - Italy

CAME.COM

FA01514M4A - 02/2021

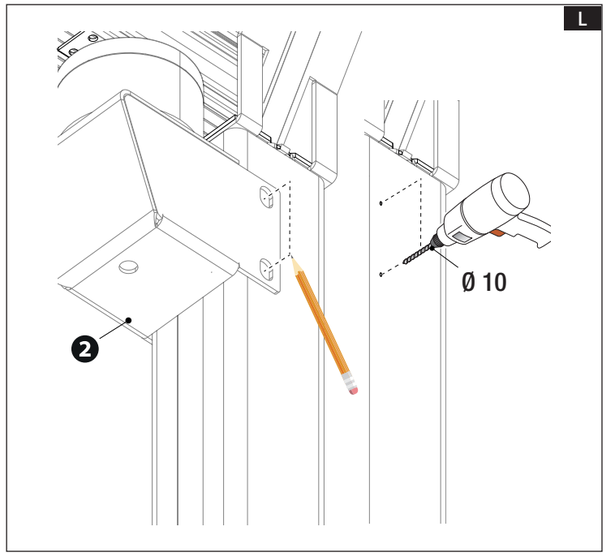

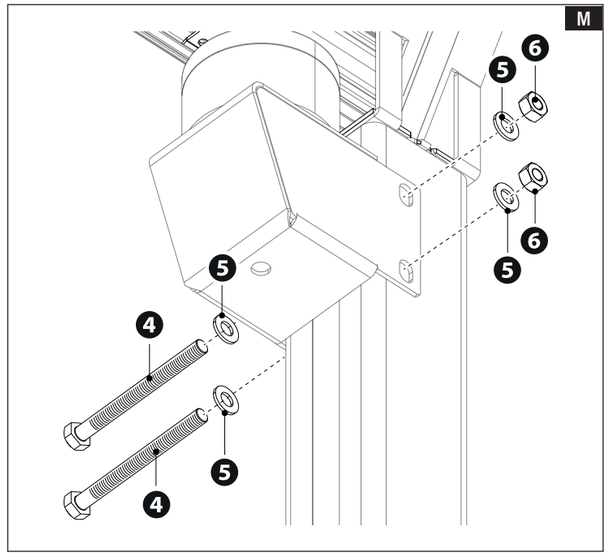

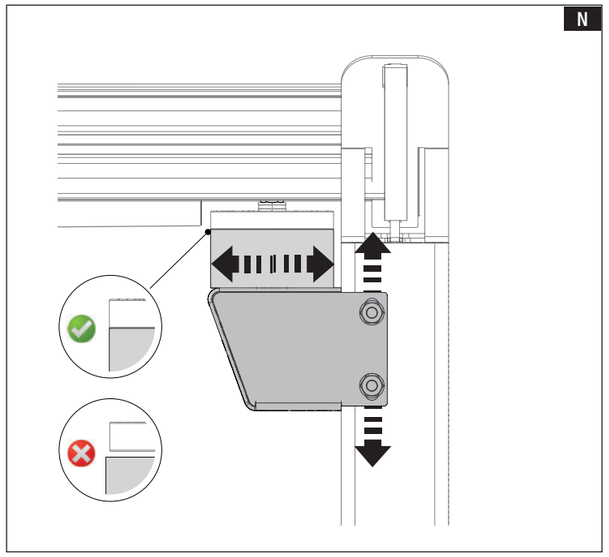

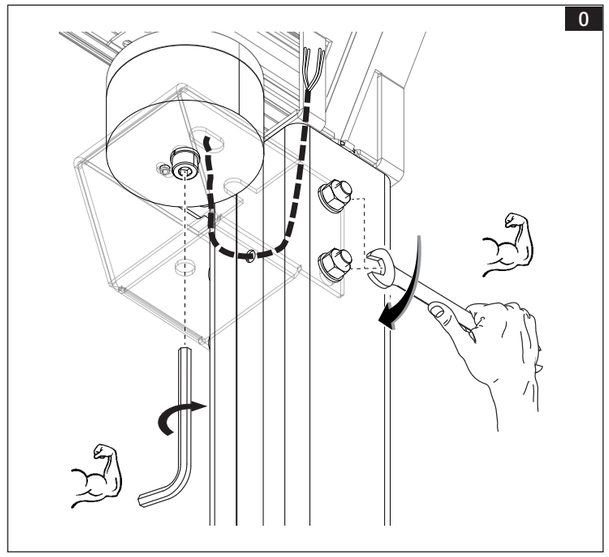

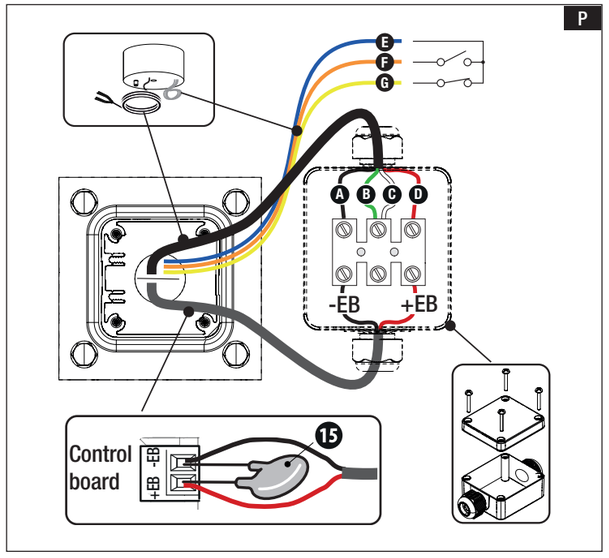

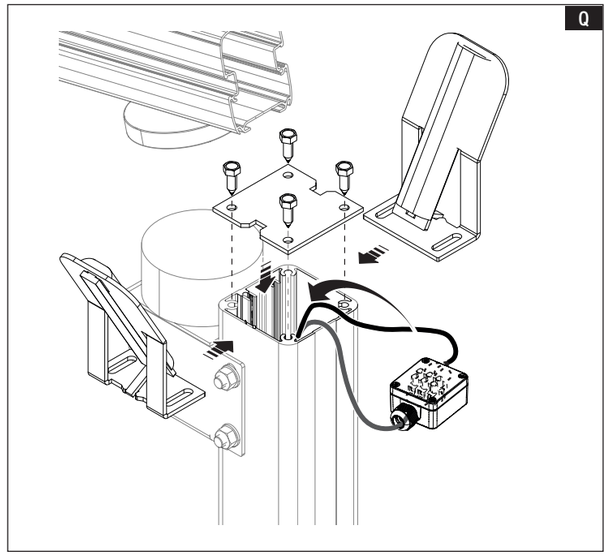

ITALIANO

Leggere attentamente le istruzioni prima di iniziare l'installazione ed eseguire gli interventi come specificato dal costruttore. • Il prodotto deve essere destinato solo all'uso per il quale è stato espressamente studiato e ogni altro uso è da considerarsi pericoloso. • Il produttore non può essere considerato responsabile per eventuali danni causati da usi impropri, erronei ed irragionevoli. • Il prodotto è conforme alle direttive di riferimento applicabili e vigenti.

Dismissione e smaltimento

Non disperdere nell'ambiente l'imballaggio e il dispositivo alla fine del ciclo di vita, ma smaltirli seguendo le norme vigenti nel paese di utilizzo del prodotto. I componenti riciclabili riportano simbolo e sigla del materiale.

I DATI E LE INFORMAZIONI INDICATE IN QUESTO MANUALE SONO DA RITENERSI SUSCETTIBILI DI MODIFICA IN QUALSIASI MOMENTO E SENZA OBBLIGO DI PREAVVISO.

LE MISURE, SE NON DIVERSAMENTE INDICATO, SONO IN MILLIMETRI.

Descrizione

Blocco magnetico per asta e supporto fisso.

Descrizione delle parti

❶ Staffa supporto controbase elettromagnete
❷ Staffa supporto elettromagnete
❸ Vite a testa cilindrica M8x20
❹ Vite a testa esagonale M8x90
❺ Rondella 8,4 x 16
❻ Dado M8
❼ Rondella elastica grower
❽ Rivetto
❾ Rondella 11 x 18
❿ Rondella in gomma
⓫ Controbase elettromagnete
⓬ Vite a testa svasata M8x25
⓭ Elettromagnete
⓮ Spina elastica
⓯ Varistore

Dati tecnici

MODELLI	803XA-0360
Alimentazione (V - 50/60 Hz)	24 DC
Potenza (W)	5
Temperatura d'esercizio (°C)	-20 ÷ +55
Grado di protezione (IP)	67
Forza di tenuta (N)	2500

Collegamenti elettrici P

Ⓐ Cavo nero
Ⓑ Cavo verde
Ⓒ Cavo bianco
Ⓓ Cavo rosso
Ⓔ Cavo blu (comune) *
Ⓕ Cavo arancione (normalmente aperto) *
Ⓖ Cavo giallo (normalmente chiuso) *

* Cavi utilizzati per segnalare lo stato dell'elettromagnete.

📖 Scatola di derivazione e morsettiera non fornite.

ENGLISH

Read the instructions carefully before beginning the installation and carry out the procedures as specified by the manufacturer. • Only use this product for its intended purpose. Any other use is hazardous. • The manufacturer cannot be held liable for any damage caused by improper, unreasonable or erroneous use. • This product complies with current applicable reference standards.

Dismantling and disposal

Dispose of the packaging and the device responsibly at the end of its life cycle, in compliance with the laws in force in the country where the product is used. The recyclable components are marked with a symbol and the material ID marker.

THE DATA AND INFORMATION IN THIS MANUAL MAY BE CHANGED AT ANY TIME AND WITHOUT NOTICE.

THE MEASUREMENTS, UNLESS OTHERWISE STATED, ARE IN MILLIMETRES.

Description

Magnetic block for boom and fixed support.

Description of parts

❶ Electromagnet counter-base support bracket
❷ Electromagnet support bracket
❸ Cylindrical head screw M8x20
❹ Hex-head screw M8x90
❺ Washer 8.4x16
❻ M8 nut
❼ Grower elastic washer
❽ Rivet
❾ Washer 11x18
❿ Rubber washer
⓫ Electromagnet counter-base
⓬ Countersunk screw M8x25
⓭ Electromagnet
⓮ Spring pin
⓯ Varistor

Technical data

MODELS	803XA-0360
Power supply (V - 50/60 Hz)	24 DC
Power (W)	5
Operating temperature (°C)	-20 ÷ +55
Protection rating (IP)	67
Holding force (N)	2500

Electrical connections P

Ⓐ Black cable
Ⓑ Green cable
Ⓒ White cable
Ⓓ Red cable
Ⓔ Blue cable (common) *
Ⓕ Orange cable (normally open) *
Ⓖ Yellow cable (normally closed) *

* Cables to signal electromagnet status.

📖 Junction box and terminal board not supplied.

FRANÇAIS

Lire attentivement les instructions avant de commencer l'installation et d'effectuer les interventions comme indiqué par le fabricant. • Ce produit ne devra être destiné qu'à l'utilisation pour laquelle il a été expressément conçu et toute autre utilisation est à considérer comme dangereuse. • Le fabricant décline toute responsabilité en cas d'éventuels dommages provoqués par des utilisations impropres, incorrectes et déraisonnables. • Ce produit est conforme aux directives de référence en vigueur.

Mise au rebut et élimination

Ne pas jeter l'emballage et le dispositif dans la nature au terme du cycle de vie de ce dernier, mais les éliminer selon les normes en vigueur dans le pays où le produit est utilisé. Le symbole et le sigle du matériau figurent sur les composants recyclables.

LE CONTENU DE CE MANUEL EST SUSCEPTIBLE DE SUBIR DES MODIFICATIONS À TOUT MOMENT ET SANS AUCUN PRÉAVIS.

LES DIMENSIONS SONT EXPRIMÉES EN MILLIMÈTRES, SAUF INDICATION CONTRAIRE.

Description

Bloc magnétique pour lisse et support fixe.

Description des parties

❶ Patte de support contre-base électro-aimant
❷ Patte de support électro-aimant
❸ Vis à tête cylindrique M8x20
❹ Vis à tête hexagonale M8x90
❺ Rondelle 8,4 x 16
❻ Écrou M8
❼ Rondelle élastique Grower
❽ Rivet
❾ Rondelle 11 x 18
❿ Rondelle en caoutchouc
⓫ Contre-base électro-aimant
⓬ Vis à tête noyée M8x25
⓭ Électro-aimant
⓮ Goupille élastique
⓯ Varistor

Données techniques

MODÈLES	803XA-0360
Alimentation (V - 50/60 Hz)	24 DC
Puissance (W)	5
Température de fonctionnement (°C)	-20 ÷ +55
Degré de protection (IP)	67
Force de retenue (N)	2500

Branchements électriques P

Ⓐ Câble noir
Ⓑ Câble vert
Ⓒ Câble blanc
Ⓓ Câble rouge
Ⓔ Câble bleu (commun) *
Ⓕ Câble orange (normalement ouvert) *
Ⓖ Câble jaune (normalement fermé) *

* Câbles utilisés pour signaler l'état de l'électroaimant.

📖 Boîtier de dérivation et bornier non fournis.

РУССКИЙ

Внимательно прочитайте инструкции, прежде чем приступить к установке и выполнению работ, согласно указаниям фирмы-изготовителя. • Это изделие должно использоваться исключительно по назначению. Использование не по назначению считается опасным. • Производитель не несет ответственности за ущерб в результате неправильного, ошибочного или небрежного использования изделия. • Изделие соответствует требованиям применяемых действующих директив.

Утилизация

Не выбрасывайте упаковку и устройство совместно с бытовыми отходами. Утилизируйте их в соответствии с требованиями законодательства, действующего в стране установки изделия. Пригодные для повторного использования компоненты отмечены специальным символом с обозначением материала.

СОДЕРЖАНИЕ ЭТОГО РУКОВОДСТВА МОЖЕТ БЫТЬ ИЗМЕНЕНО В ЛЮБОЕ ВРЕМЯ БЕЗ ПРЕДВАРИТЕЛЬНОГО УВЕДОМЛЕНИЯ.

ВСЕ РАЗМЕРЫ ПРИВЕДЕНЫ В МИЛЛИМЕТРАХ, ЕСЛИ НЕ УКАЗАНО ИНОЕ.

Описание

Устройство магнитной блокировки для стрелы и фиксированной опоры.

Описание компонентов

❶ Кронштейн крепления основания электромагнита
❷ Кронштейн крепления электромагнита
❸ Винт с цилиндрической головкой M8x20
❹ Винт с шестигранной головкой M8x90
❺ Шайба 8,4 x 16
❻ Гайка M8
❼ Пружинная шайба Grower
❽ Заклепка
❾ Шайба 11 x 18
❿ Резиновая шайба
⓫ Основание электромагнита
⓬ Винт с потайной головкой M8x25
⓭ Электромагнит
⓮ Пружинный штифт
⓯ Варистор

Технические характеристики

МОДЕЛИ	803XA-0360
Напряжение питания (В, 50/60 Гц)	=24
Мощность (Вт)	5
Диапазон рабочих температур (°C)	-20 ÷ +55
Класс защиты (IP)	67
Удерживающая сила (H)	2500

Электрические подключения P

Ⓐ Черный кабель
Ⓑ Зеленый кабель
Ⓒ Белый провод
Ⓓ Красный кабель
Ⓔ Синий провод (общий) *
Ⓕ Оранжевый провод (нормально разомкнутые контакты) *
Ⓖ Желтый кабель (нормально замкнутые контакты) *

* Провода, используемые для обозначения состояния электромагнита.

📖 Разветвительная коробка и клеммная колодка не входят в комплект поставки.